Appendi grembiuli

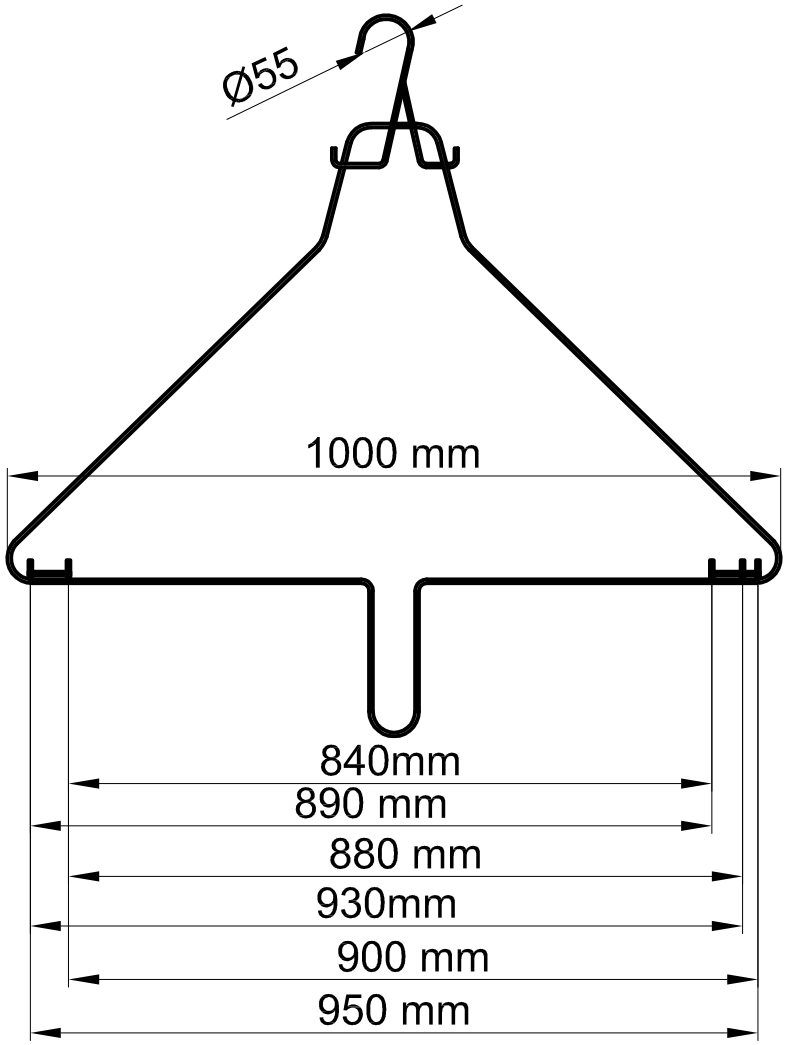

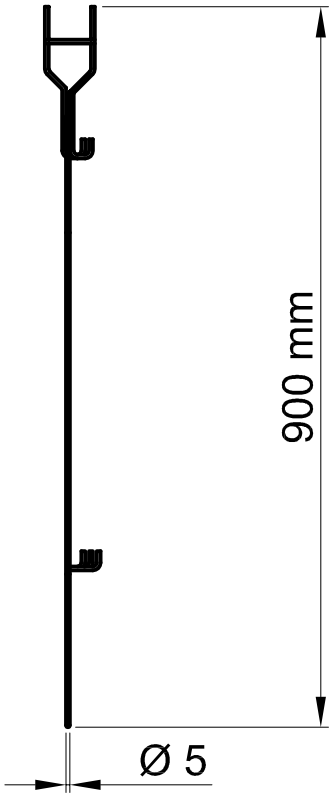

Tolleranze non indicate ± 1 mm
Tolleranza complessiva sommata ± 2 mm

AGGIORNAMENTO	DESCRIZIONE DELLE MODIFICHE

Martik

OGNI FORMA DI RIPRODUZIONE E DIFFUSIONE DEL PRESENTE DISEGNO È VIETATA AI SENSI DI LEGGE - PROPRIETÀ MARTIK srl

DESCRIZIONE 913 A100_assieme
appendino per grembiuli (largo 100)
per cod 913 A 100

DISEGNO --

REVISIONE 0

RIFERIMENTO 913 A100

DISEGNATO Tomadini

APPROVATO

DATA

FORMATO A4

SCALA 1:10

DIRECTORY --