cod. 970

Carrello trasportatore multiuso
in acciaio inox AISI 304

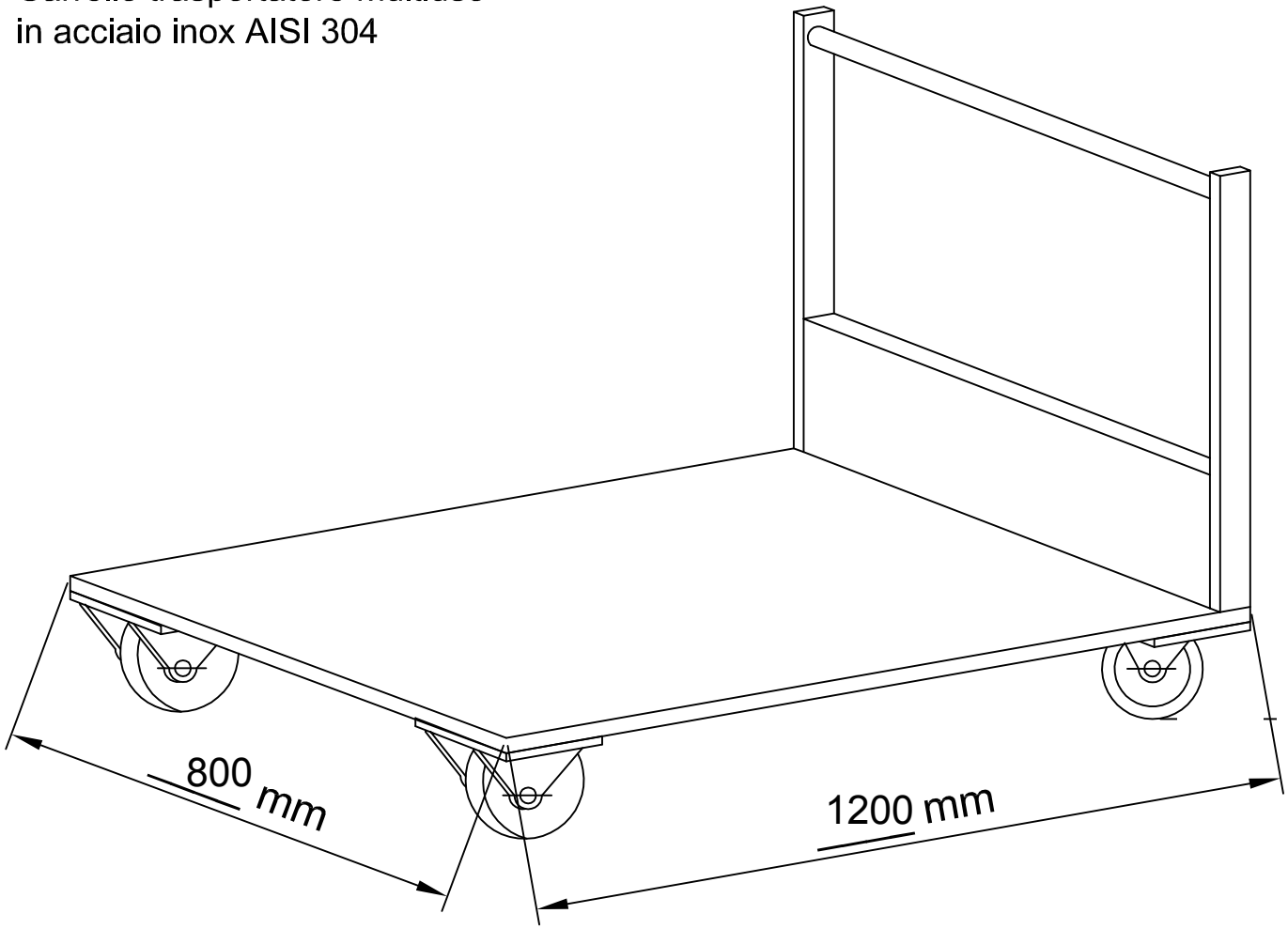

I dati tecnici non sono vincolanti, con riserva di modifica senza preavviso. Se non espressamene indicato le immagini sono puramente indicative.

Tolleranze non indicate ± 5 mm
Tolleranza complessiva sommata ± 10 mm

AGGIORNAMENTO	DESCRIZIONE					DISEGNO
DATA EMISSIONE	DISEGNO	EMESSO	APPROVAZIONE	SCALA	Revisione	FILE
	MARTIK	Fornasiero	DI BIDINO	--	0	970_01
LATIK EQUIPMENT & SYSTEMS FOR FOOD PLANTS	DESCRIZIONE CARRELLO 970					
	RIFERIMENTO	N° PEZZI		MATERIALE	AISI 304	
	970	PESO		FORMATO	A4	

OGNI FORMA DI RIPRODUZIONE O DIFFUSIONE DEL PRESENTE DISEGNO E' VIETATA AI SENSI DI LEGGE - PROPRIETA' LATIK SAS