tel. +39 0432 864000

Martik s.r.l.
via San Daniele 38
33030 COSEANO UD
C.F. e P.IVA 02214880300

www.latik.it
sales@latik.it
www.martik.it
sales@martik.it

Latik s.r.l.
via Mons. Oscar Romero 47
33038 SAN DANIELE UD
C.F. e P.IVA 01545700302

COD. 833 A LAMPADA GERMICIDA AD IRRAGGIAMENTO INDIRETTO.

Lampada con irraggiamento **indiretto** (verso l'alto) che consente l'impiego anche in presenza di persone; è quindi possibile effettuare una sterilizzazione continua e costante di qualsiasi ambiente, durante ogni fase lavorativa.
Collocazione **a parete**.

La presenza di personale a lampada accesa è possibile solo se le pareti contro cui è diretto il flusso luminoso della lampada non sono riflettenti.

Installazione della lampada 833 A:

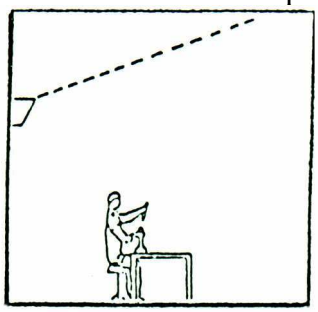

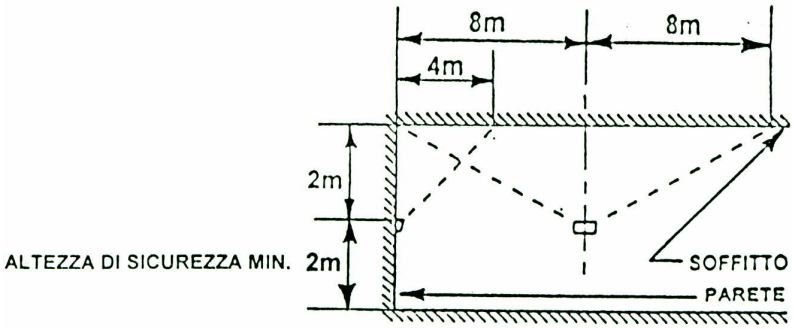

Caratteristiche tecniche:

Tubi:	1 x 8W – **UV-C**
Alimentazione:	220V 50Hz
Vita media:	8000 ore
Dimensioni:	mm 600 (640 compresa la presa elettrica) x 165 x 200h

Manutenzione:
Le lampade vanno pulite con una frequenza che dipende dal grado di impolveramento dell'atmosfera; si procederà con un panno inumidito con alcool o ammoniaca, ma in nessun caso con olio, cera o altri prodotti.
La sterilizzazione dell'aria degli ambienti si ottiene tramite l'installazione di un numero adeguato di lampade germicide