materiale acciaio inox AISI 304

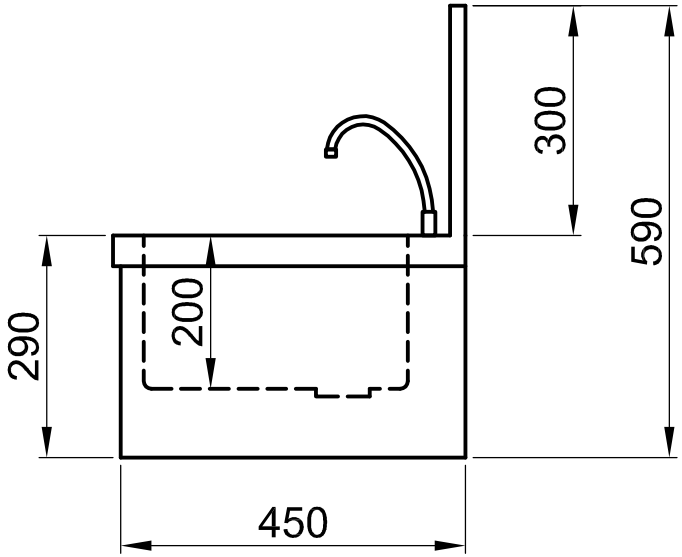

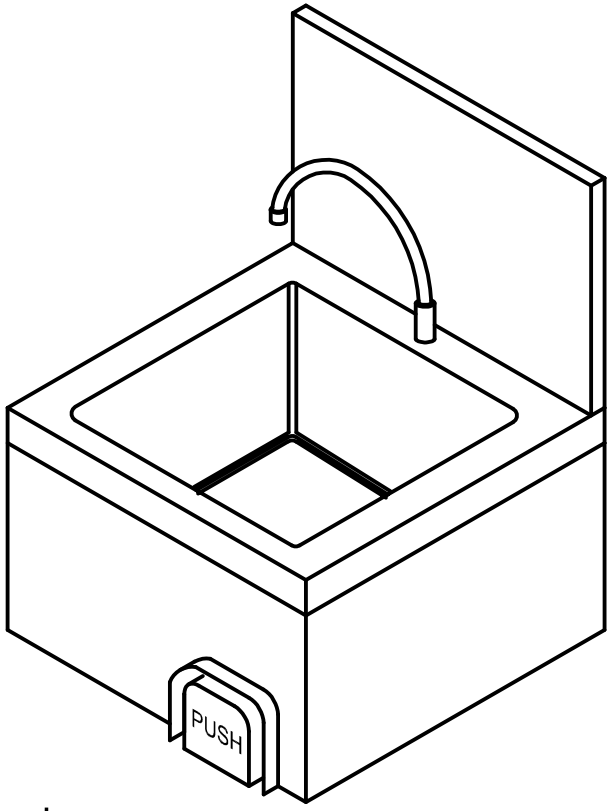

Comando acqua
temporizzato
a ginocchio

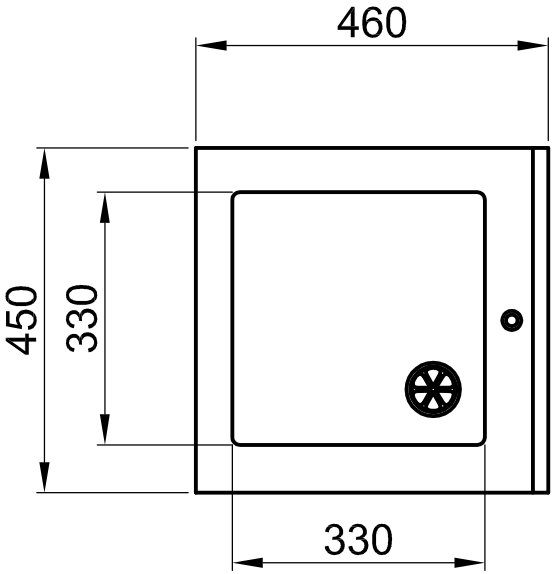

Tolleranze non indicate ± 3 mm
Tolleranza complessiva sommata ± 6 mm

I dati tecnici non sono vincolanti, con riserva di modifica senza preavviso. Se non espressamene indicato le immagini sono puramente indicative.

AGGIORNAMENTO	DESCRIZIONE DELLE MODIFICHE

Martik

OGNI FORMA DI RIPRODUZIONE E DIFFUSIONE DEL PRESENTE DISEGNO È VIETATA AI SENSI DI LEGGE - PROPRIETÀ MARTIK srl

DESCRIZIONE file 802_P000
lavamani multiuso cod. 802 P000
con comando pulsante ginocchio temporizzato

DISEGNO --

REVISIONE 0

RIFERIMENTO 802 fax

DISEGNATO Tomadini

APPROVATO

DATA

FORMATO A4

SCALA 1:10

DIRECTORY --