I dati tecnici non sono vincolanti, con riserva di modifica senza preavviso. Se non espressamene indicato le immagini sono puramente indicative.

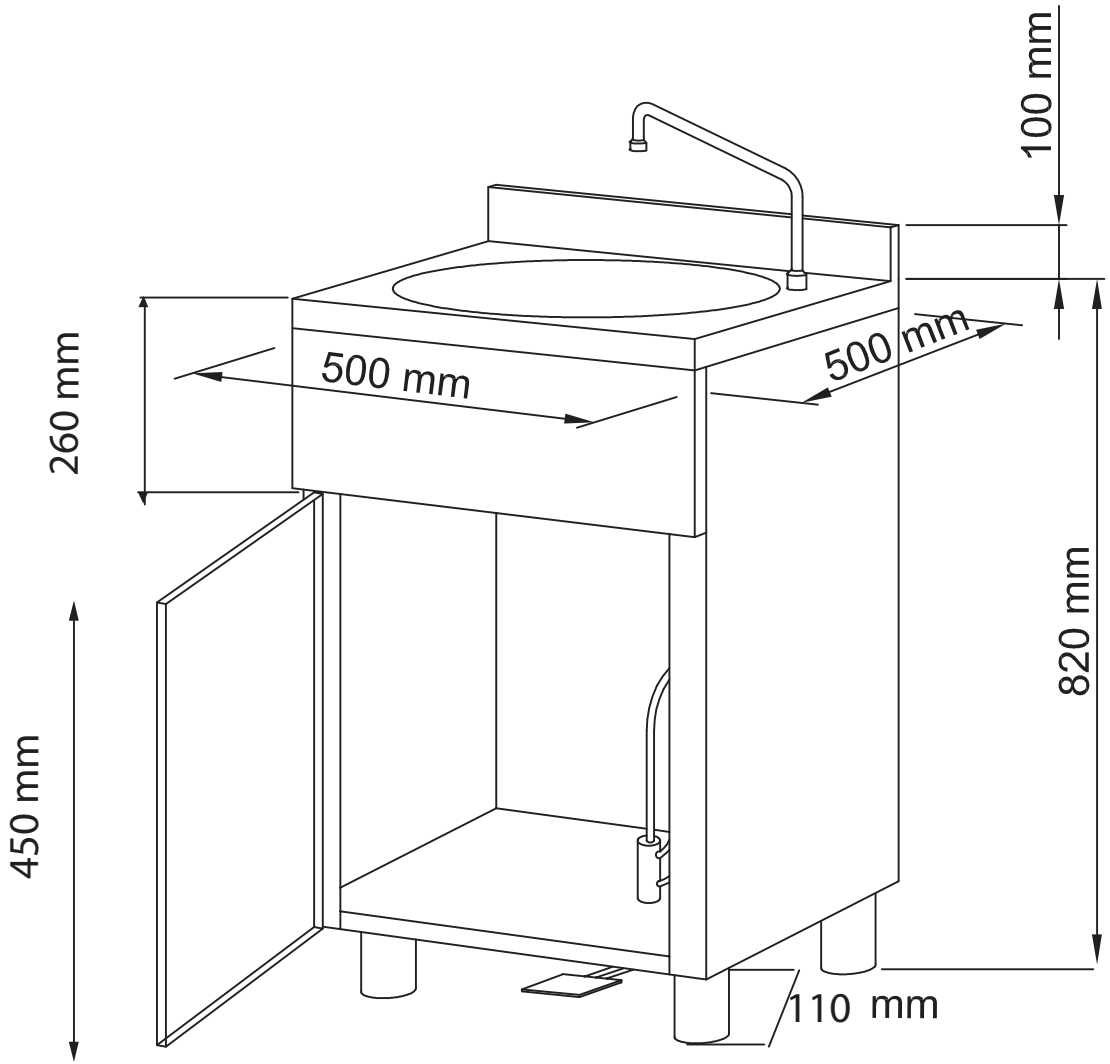

cod. 803 B022

lavamani armadiato
comando acqua a pedale.
struttura in acciaio inox AISI 304
porta a battente.
Optional scaldaacqua elettrico.

Tolleranze non indicate ± 4 mm
Tolleranza complessiva sommata ± 8 mm

AGGIORNAMENTO	DESCRIZIONE				DISEGNO
DATA	DISEGNATORE	APPROVAZIONE	SCALA	Revisione	FILE
	M. SOVRAN/RF	DI BIDINO	- - -	0	

DESCRIZIONE
IGENYTIK - LAVAMANI COMPLETO A NORME CE

RIFERIMENTO	N° PEZZI		MATERIALE	
803	PESO		FORMATO	

OGNI FORMA DI RIPRODUZIONE O DIFFUSIONE DEL PRESENTE DISEGNO E' VIETATA AI SENSI DI LEGGE - PROPRIETA' LATIK SAS